HYDRO-VACUUM® S.A. 1862
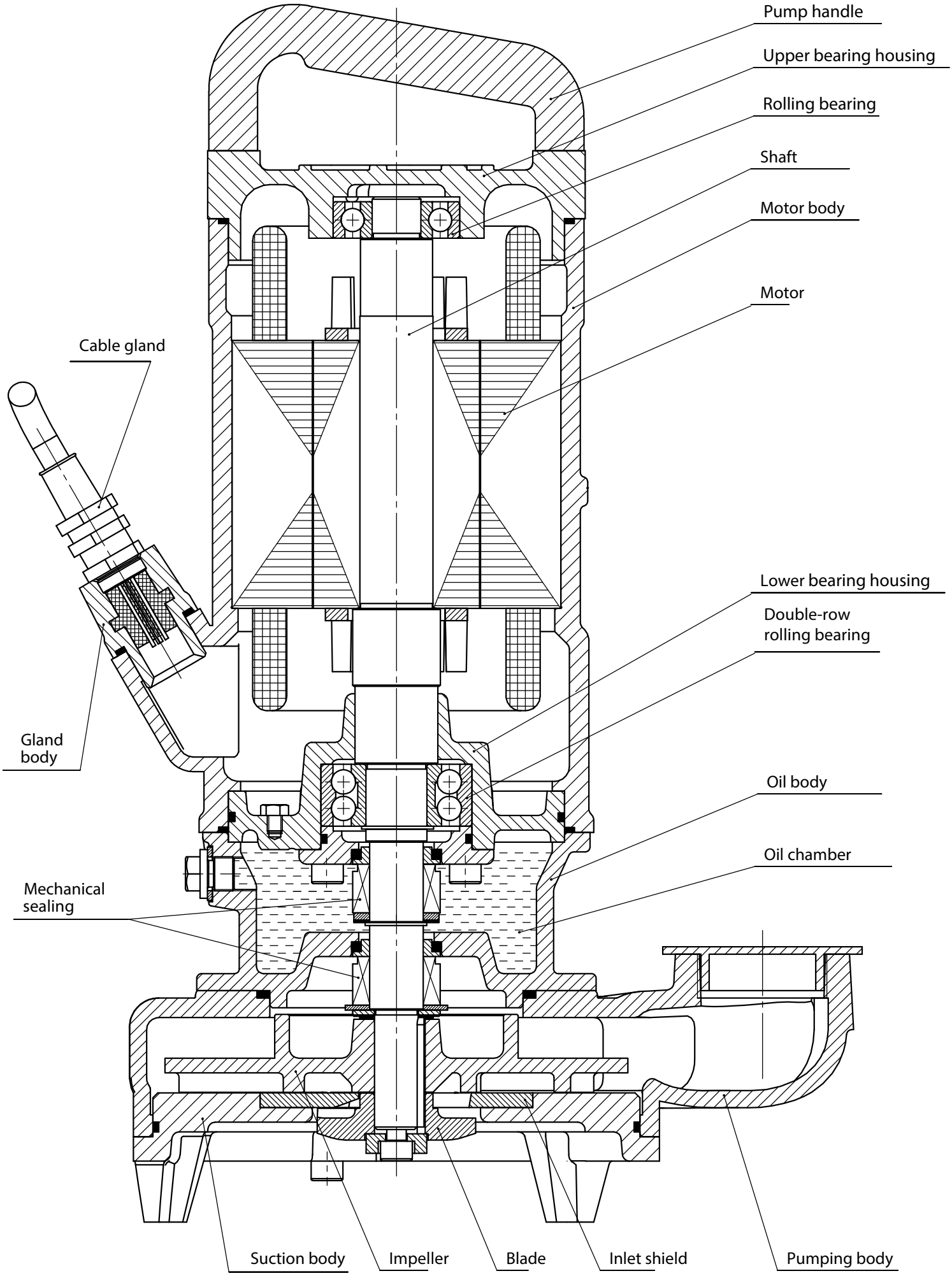
FZY.1.30-33 (wyk. konstr.e_2=0)